F415A.2
F415RA.2

F415A.2

F415RA.2

FASSI

CRANES WITHOUT COMPROMISE

F415A.2

S800 Multifunction Distributor Bank — control
FX100 Fassi Electronic Control — control
RRC Radio Remote Control — control
MPES Multi Power Extension System — performance
UHSS Ultra High Strength Steel — strength
FWD Fewer Welds Design — strength
CQ Cast Quality — strength
RPS Rack and Pinion System — strength

ВРАЩЕНИЕ

Рейка поворотного устройства, с самоцентрующейся литой прижимной пластиной, обеспечивающей постоянный контакт между шестерней и рейкой, снижающей износ зубьев.

ГРУЗОВОЙ МОМЕНТ:
До 40,2 тм.
МАКСИМАЛЬНЫЙ ВЫЛЕТ:
До 28,65 м. с гуськом
ГАБАРИТНЫЕ РАЗМЕРЫ:
Д 1,27 м., Ш 2,51 м., В 2,43 м.
ЭЛЕКТРОНИКА / ГИДРАВЛИЧЕСКОЕ ОБОРУДОВАНИЕ:
система FX100
S800 Гидрораспределитель
ХАРАКТЕРИСТИКИ:
версия Dynamic (.2); с траверсами
Вращение 430° шестерня - рейка

Дополнительный

S900 Multifunction Distributor Bank — control
XF Extra Fast — performance

F415RA.2

S800 Multifunction Distributor Bank — control
FX100 Fassi Electronic Control — control
RRC Radio Remote Control — control
MPES Multi Power Extension System — performance
UHSS Ultra High Strength Steel — strength
FWD Fewer Welds Design — strength
CQ Cast Quality — strength

БЕСКОНЕЧНЫЙ ПОВОРОТ

Бесконечный поворот с опорноповоротным кольцом и приводом от гидромотора с редуктором и тормозом

ГРУЗОВОЙ МОМЕНТ:
До 41,3 тм.
МАКСИМАЛЬНЫЙ ВЫЛЕТ:
До 28,70 м. с гуськом
ГАБАРИТНЫЕ РАЗМЕРЫ:
Д 1,40 м., Ш 2,47 м., В 2,44 м.
ЭЛЕКТРОНИКА / ГИДРАВЛИЧЕСКОЕ ОБОРУДОВАНИЕ:
система FX100
S800 Гидрораспределитель
ХАРАКТЕРИСТИКИ:
версия Dynamic (.2); с траверсами
Бесконечный поворот

Дополнительный

S900 Multifunction Distributor Bank — control
XF Extra Fast — performance

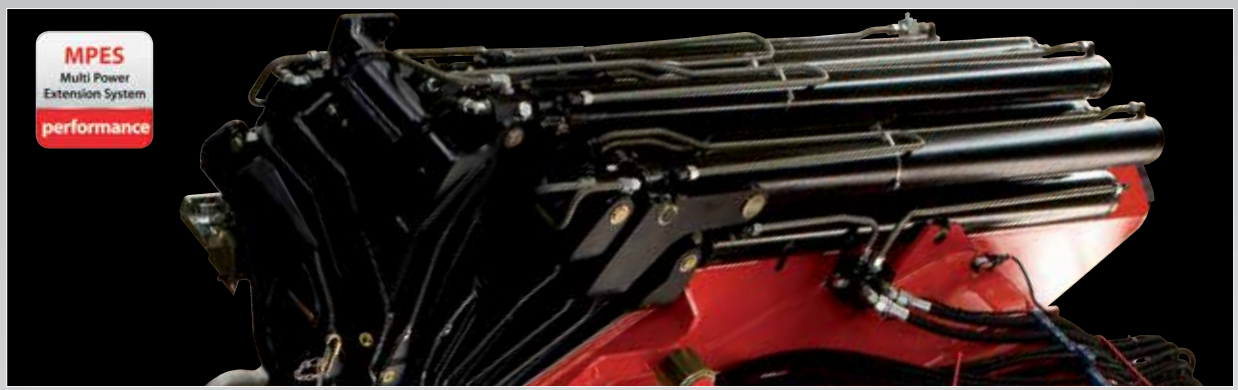

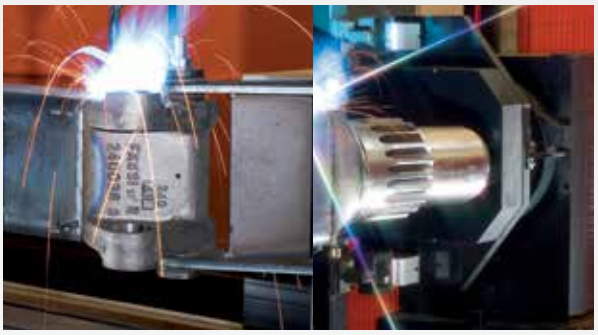

FX100
Fassi Electronic Control
control

ОПЦИОННАЯ СИСТЕМА FX100 БЫЛА СОЗДАНА ДЛЯ КРАНОВ НЕОБОРУДОВАННЫХ СИСТЕМОЙ КОНТРОЛЯ ОБЯЗАТЕЛЬНОЙ ДЛЯ ЕВРОПЕЙСКИХ СТРАН, ДЛЯ ТОГО ЧТО БЫ ИНФОРМИРОВАТЬ ОПЕРАТОРА О СТЕПЕНИ НАГРУЗКИ КРАНА И БЛОКИРОВКИ КРАНА В СЛУЧАЕ ВОЗНИКНОВЕНИЯ ПЕРЕГРУЗКИ. СИСТЕМА МОЖЕТ РАБОТАТЬ С АНАЛОГОВЫМ РАДИОУПРАВЛЕНИЕМ. СИСТЕМА С ЛИТЕРОЙ “W” ОСНАЩЕНА ПОДОГРЕВОМ И ПРЕДНАЗНАЧЕНА ДЛЯ СТРАН С ХОЛОДНЫМ КЛИМАТОМ

Кран относится к категории HC1S2 (если установлен на грузовик) согласно евронорм EN12999:2011

F415A.2

Грузовысотные характеристики – м./кг.

FASSI
www.fassi.com

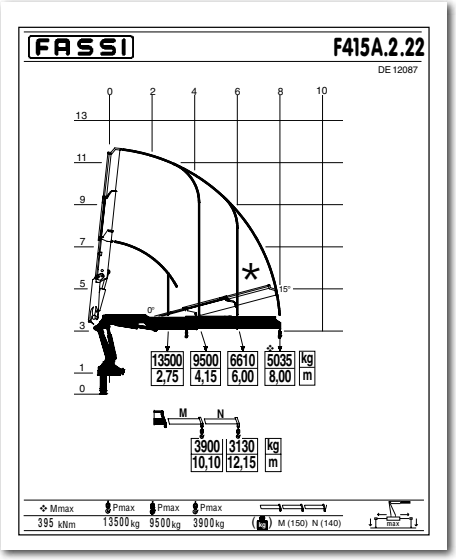

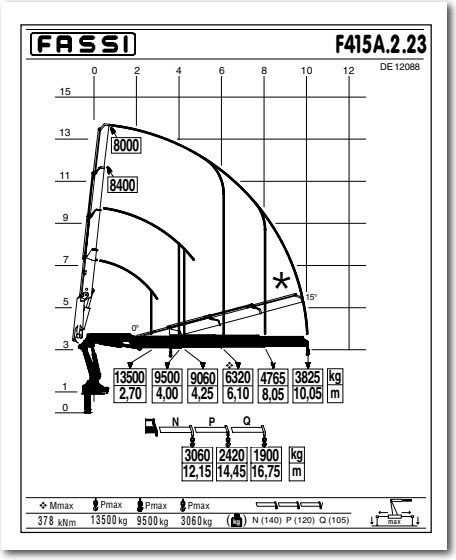

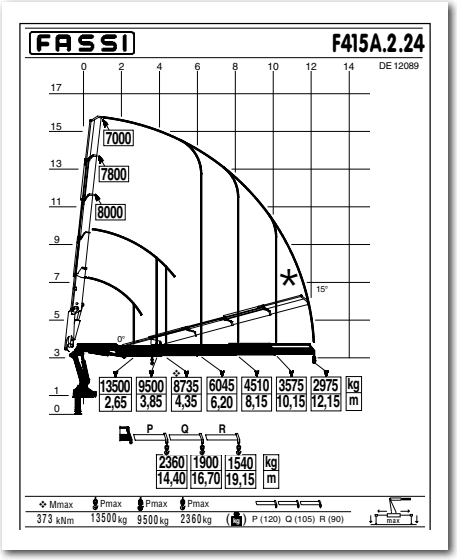

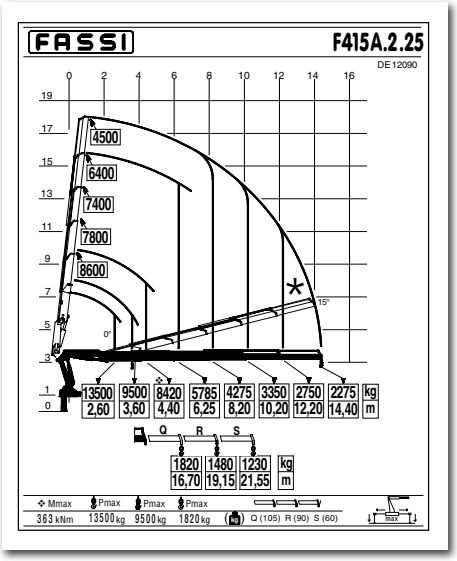

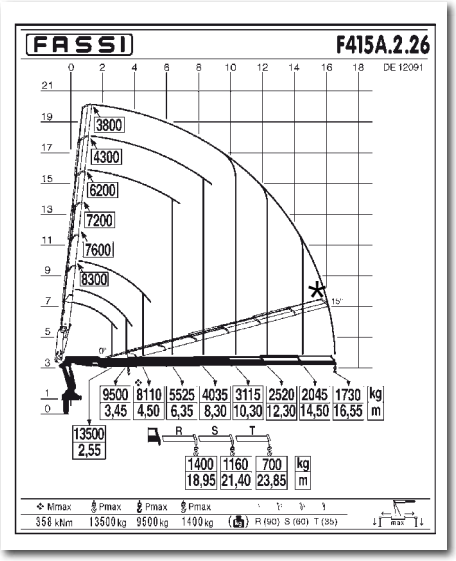

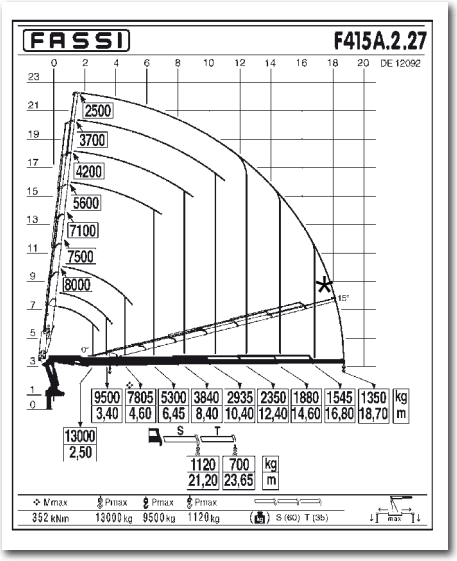

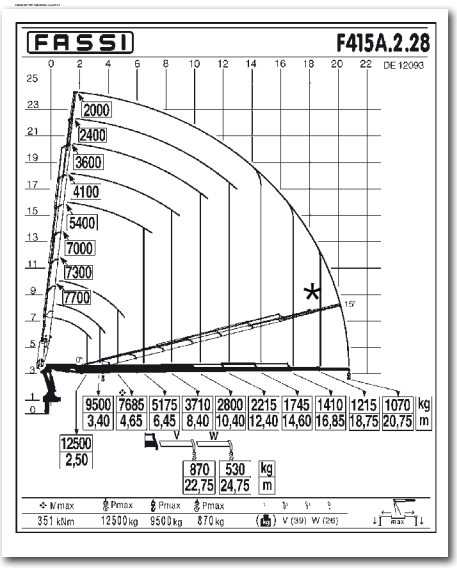

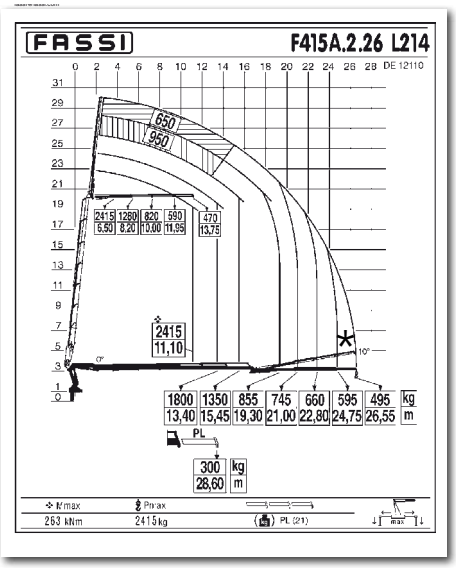

* Дополнительный

CERTIFIED DYNAMIC PERFORMANCE

Диаграммы грузоподъемности рассчитаны, и проверены для грузов на названом вылете

F415RA.2

Грузовысотные характеристики – м./кг.

FASSI
www.fassi.com

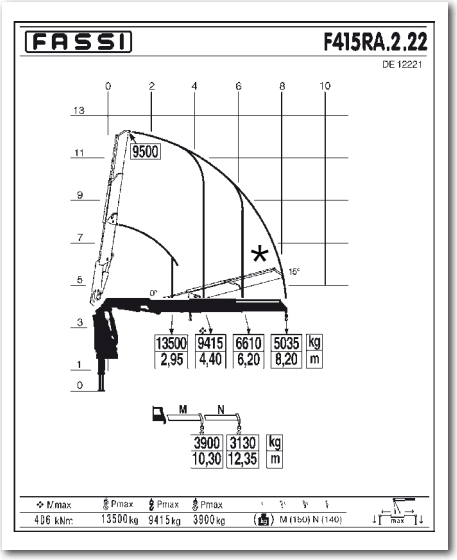

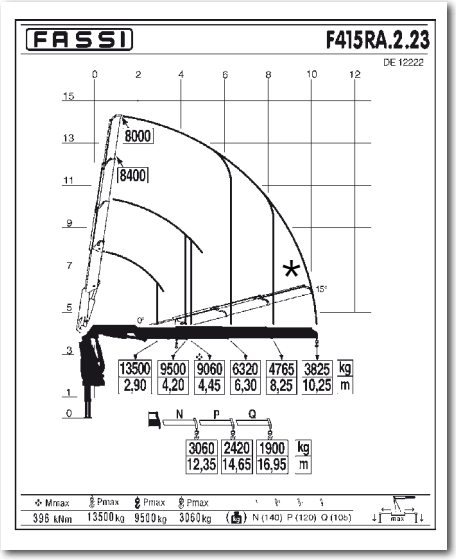

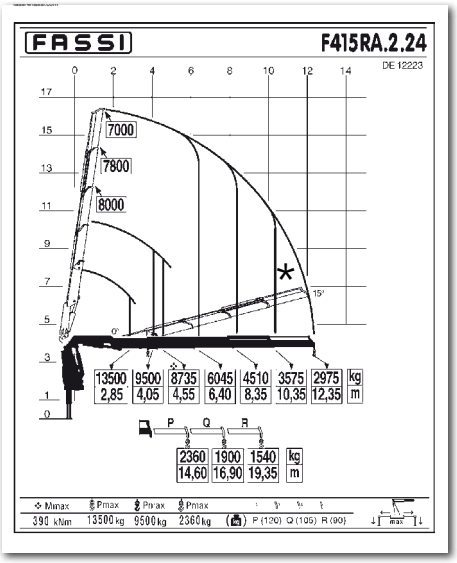

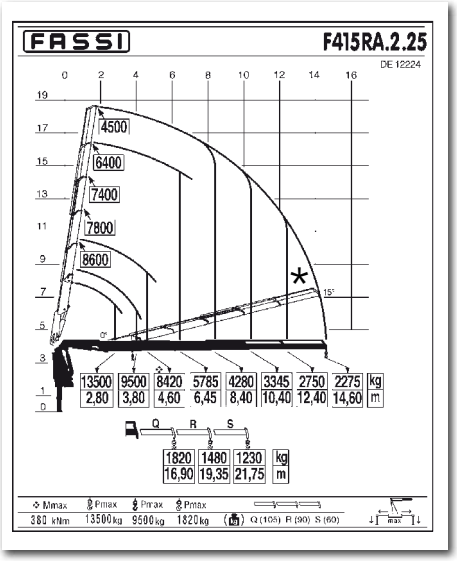

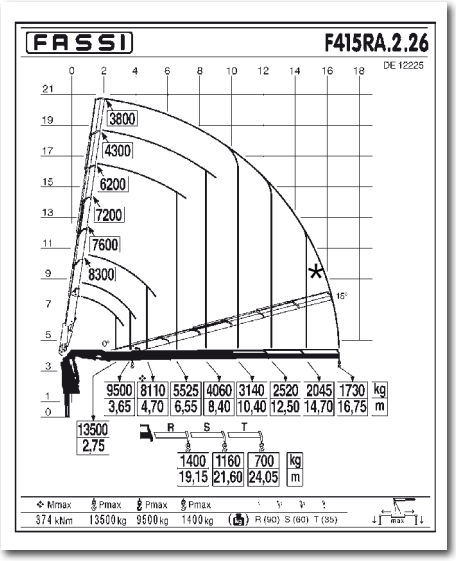

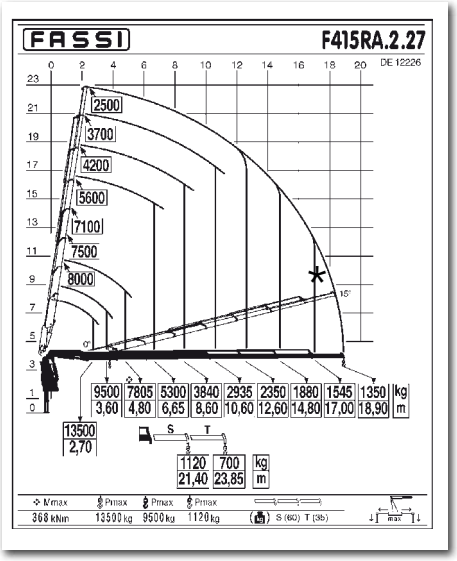

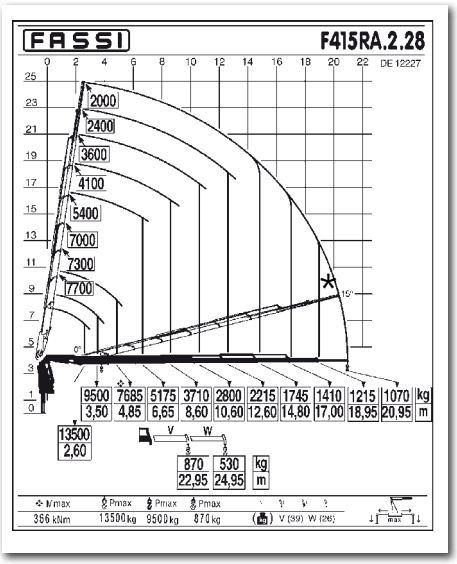

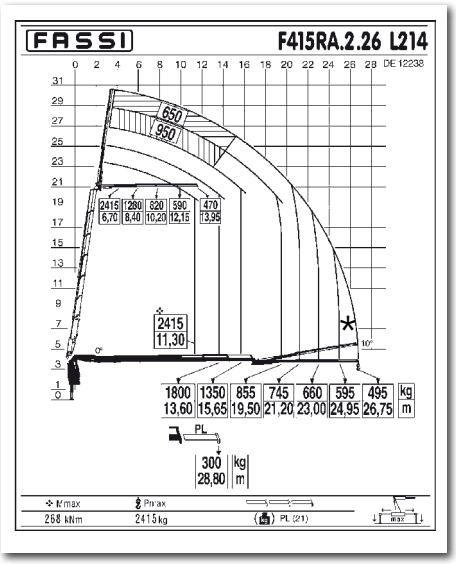

* Дополнительный

CERTIFIED DYNAMIC PERFORMANCE

Диаграммы грузоподъемности рассчитаны, и проверены для грузов на названом вылете

F415A.2

Технические данные

м./кг.	kNm	TM	M	m	°	kNm	MPa	l/min	oil	кг.	мм.	мм.	мм.
F415A.2.22	395	40,27	8,00	3,80	430	47,5	30,5	60	180	4200	2515	1225	2430
F415A.2.23	378	38,53	10,05	5,80	430	47,5	30,5	60	180	4450	2515	1275	2430
F415A.2.24	373	38,02	12,15	7,80	430	47,5	30,5	60	180	4700	2515	1275	2430
F415A.2.25	363	37,00	14,40	10,00	430	47,5	30,5	60	180	4950	2515	1275	2430
F415A.2.26	358	36,49	16,55	12,00	430	47,5	30,5	60	180	5200	2515	1275	2430
F415A.2.27	352	35,88	18,70	14,10	430	47,5	30,5	60	180	5350	2515	1330	2430
F415A.2.28	351	35,78	20,75	16,15	430	47,5	30,5	60	180	5500	2530	1330	2430
F415A.2.26/L214	358	36,49	26,75	19,50	430	47,5	30,5	60	180	5950	2540	1465	2660

Линейка вариантов также включает:

F415AC.2.24, F415AC.2.26, F415A.2.24 L413, F415A.2.24 L414 F415A.2.25 L323, F415A.2.25 L324, F415A.2.26 L212, F415A.2.26 L213, F415A.2.27 L154

м./кг.	kNm	TM	M	m	°	kNm	MPa	l/min	oil	кг.	мм.	мм.	мм.
F415AC.2.24	374	38,12	10,55	7,00	430	47,5	30,5	60	180	4610	2520	1275	2430
F415AC.2.26	359	36,60	14,95	11,25	430	47,5	30,5	60	180	5110	2520	1275	2430
F415A.2.24/L413	373	38,02	19,95	12,60	430	47,5	30,5	60	180	5450	2545	1465	2610
F415A.2.24/L414	373	38,02	21,85	14,40	430	47,5	30,5	60	180	5550	2545	1465	2610
F415A.2.25/L323	363	37,00	22,15	14,80	430	47,5	30,5	60	180	5700	2545	1465	2610
F415A.2.25/L324	363	37,00	24,05	16,60	430	47,5	30,5	60	180	5800	2545	1465	2610
F415A.2.26/L212	358	36,49	22,65	15,55	430	47,5	30,5	60	180	5800	2540	1465	2660
F415A.2.26/L213	358	36,49	24,65	17,50	430	47,5	30,5	60	180	5880	2540	1465	2660
F415A.2.27/L154	352	35,88	28,65	21,35	430	47,5	30,5	60	180	6010	2550	1455	2655

F415RA.2

Технические данные

м./кг.	kNm	TM	M	m	°	kNm	MPa	l/min	oil	кг.	мм.	мм.	мм.
F415RA.2.22	406	41,39	8,20	3,80	360 CONTINUOUS	44,1	33	60 / 80	200	4200	2475	1350	2445
F415RA.2.23	396	40,37	10,25	5,80	360 CONTINUOUS	44,1	33	60 / 80	200	4450	2475	1400	2445
F415RA.2.24	390	39,76	12,35	7,80	360 CONTINUOUS	44,1	33	60 / 80	200	4700	2475	1400	2445
F415RA.2.25	380	38,74	14,60	10,00	360 CONTINUOUS	44,1	33	60 / 80	200	4950	2475	1400	2445
F415RA.2.26	374	38,12	16,75	12,05	360 CONTINUOUS	44,1	33	60 / 80	200	5200	2490	1400	2445
F415RA.2.27	368	37,51	19,00	14,10	360 CONTINUOUS	44,1	33	60 / 80	200	5350	2490	1460	2445
F415RA.2.28	366	37,31	20,95	16,15	360 CONTINUOUS	44,1	33	60 / 80	200	5500	2525	1460	2445
F415RA.2.26/L214	374	38,12	26,75	19,50	360 CONTINUOUS	44,1	33	60 / 80	200	5950	2545	1595	2680

Линейка вариантов также включает:

F415RAC.2.24, F415RAC.2.26, F415RA.2.24 L413, F415RA.2.24 L414, F415RA.2.25 L323, F415RA.2.25 L324, F415RA.2.26 L212, F415RA.2.26 L213, F415RA.2.27 L153, F415RA.2.27 L154, F415RAC.2.25 L324

м./кг.	kNm	TM	M	m	°	kNm	MPa	l/min	oil	кг.	мм.	мм.	мм.
F415RAC.2.24	390	39,76	10,70	7,00	360 CONTINUOUS	44,1	33	60 / 80	200	4610	2480	1400	2445
F415RAC.2.26	377	38,43	15,10	11,25	360 CONTINUOUS	44,1	33	60 / 80	200	5110	2495	1400	2445
F415RA.2.24/L413	390	39,76	20,15	12,60	360 CONTINUOUS	44,1	33	60 / 80	200	5450	2540	1595	2625
F415RA.2.24/L414	390	39,76	22,00	14,40	360 CONTINUOUS	44,1	33	60 / 80	200	5550	2540	1595	2625
F415RA.2.25/L323	380	38,74	22,35	14,80	360 CONTINUOUS	44,1	33	60 / 80	200	5700	2545	1595	2625
F415RA.2.25/L324	380	38,74	24,20	16,60	360 CONTINUOUS	44,1	33	60 / 80	200	5800	2545	1595	2625
F415RA.2.26/L212	374	38,12	22,85	15,55	360 CONTINUOUS	44,1	33	60 / 80	200	5800	2545	1595	2680
F415RA.2.26/L213	368	38,12	24,85	19,40	360 CONTINUOUS	44,1	33	60 / 80	200	5880	2545	1595	2680
F415RA.2.27/L153	368	37,51	26,80	19,40	360 CONTINUOUS	44,1	33	60 / 80	200	5940	2550	1655	2670
F415RA.2.27/L154	368	37,51	28,70	21,20	360 CONTINUOUS	44,1	33	60 / 80	200	6010	2550	1655	2670
F415RAC.2.25/L324	384	37,51	22,60	15,80	360 CONTINUOUS	44,1	33	60 / 80	200	5710	2545	1595	2610

Грузовой момент (тм)	Стандартный вылет (м)	Гидравлическое телескопирование (м.)	Угол поворота (°)	Вращательный момент (kNm)	Рабочее давление (MPa)	Рабочий поток (л/мин.)	Емкость гидробака (л.)	Масса КМУ (кг.)	Ширина КМУ (мм.)	Длинна КМУ (мм.)	Высота КМУ (мм.)

F415RA.2

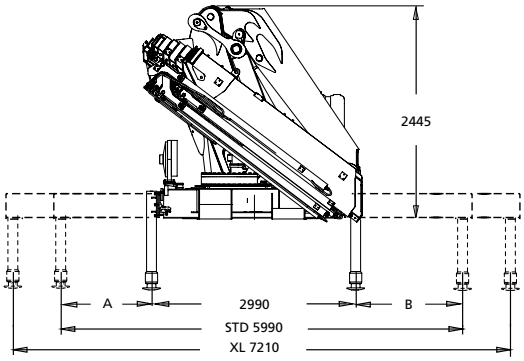

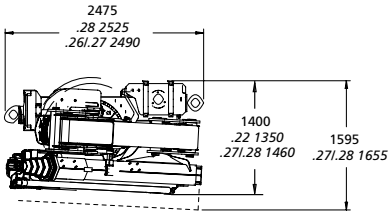

	STD	XL
A	1850	2460
B	1850	2460

L SERIE

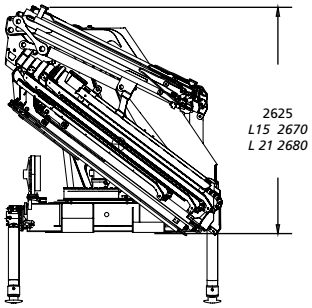

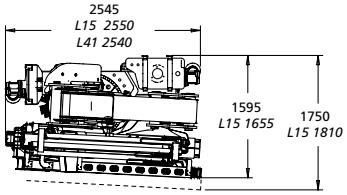

L153	480 kg	**L154**	550 kg	**L212**	500 kg	**L213**	580 kg	**L214**	650 kg	**L323**	680 kg	**L324**	780 kg	**L413**	730 kg	**L414**	850 kg
NL	24 kg	**PL**	21 kg	**ML**	44 kg	**NL**	29 kg	**PL**	21 kg	**NL**	50 kg	**PL**	32 kg	**NL**	50 kg	**PL**	32 kg
PL	21 kg			**NL**	29 kg	**PL**	21 kg			**PL**	32 kg	**QL**	22 kg	**PL**	32 kg	**QL**	22 kg
				PL	21 kg					**QL**	22 kg			**QL**	22 kg		

F415A.2

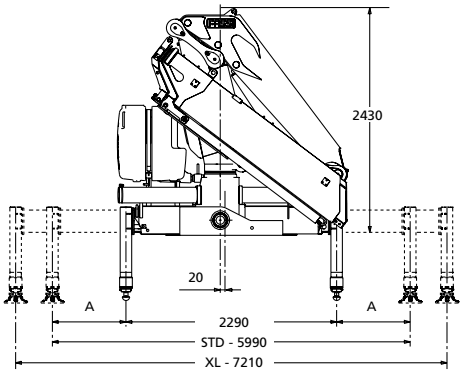

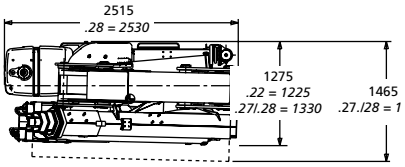

	STD	XL
A	1850	2460
B	1850	2460

L SERIE

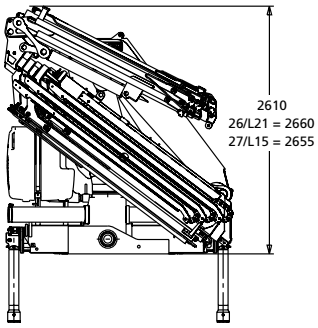

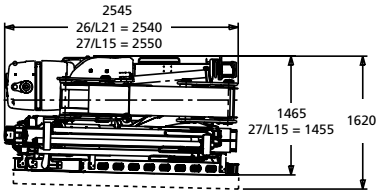

L153	480 kg	**L154**	550 kg	**L212**	500 kg	**L213**	580 kg	**L214**	650 kg	**L323**	680 kg	**L324**	780 kg	**L413**	730 kg	**L414**	850 kg
NL	24 kg	**PL**	21 kg	**ML**	44 kg	**NL**	29 kg	**PL**	21 kg	**NL**	50 kg	**PL**	32 kg	**NL**	50 kg	**PL**	32 kg
PL	21 kg			**NL**	29 kg	**PL**	21 kg			**PL**	32 kg	**QL**	22 kg	**PL**	32 kg	**QL**	22 kg
				PL	21 kg					**QL**	22 kg			**QL**	22 kg		

ЭЛЕКТРОННАЯ ДОКУМЕНТАЦИЯ

Вся документация по “Techno chips” и кранам доступна в электронном виде. Спрашивайте у вашего дилера FASSI или загружайте прямо с сайта www.fassi.ru

FASSI

www.fassi.com

FASSI GRU S.p.A.
Via Roma, 110
24021 Albino (Bergamo) ITALY
Tel- +39 035 776400
Fax +39 035 755020
http://www.fassi.com
E-mail: fassi@fassi.com

COMPANY
WITH QUALITY MANAGEMENT
SYSTEM CERTIFIED BY DNV
=ISO 9001 : 2008=

10/2012

Данные и описание приблизительны и без обязательств